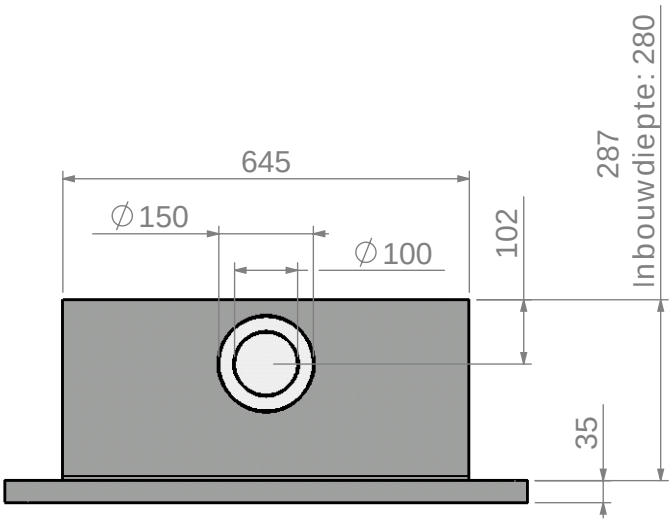

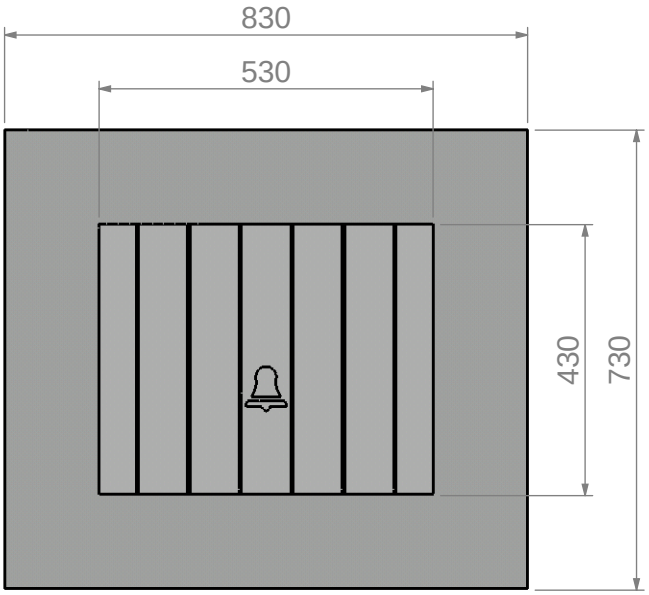

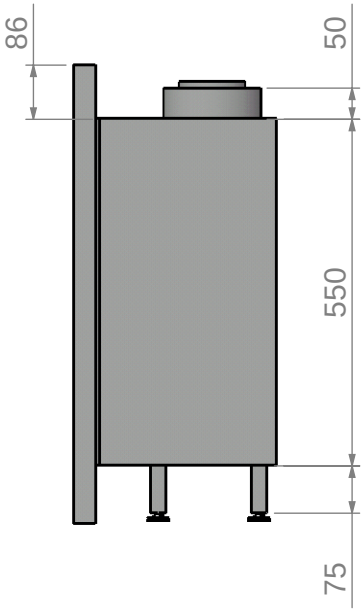

Bellfires - Hallenstraat 17
5531 AB Bladel - Nederland
Tel. +31 (0) 497 38 18 51
Fax. +31 (0) 497 38 28 20
Email: info@bellfires.nl

Naam:

Maatschets Kent modern

Wijzigingen voorbehouden	Projectie: Amerikaans	Schaal 1:12	Versie 0
		Maateenheid: mm	